隔膜阀系列

适用于化工、电工、水处理
食品饮料等行业

上海电站阀门厂有限公司
SHANGHAI POWER PLANT VALVE FACTORY CO., LTD

地址/ADD ： 中国上海市青浦区朱枫公路1268号
No.1268, ZhufengHighway, QingpuDistrict, Shanghai, China
电话/ TEL: +86-21-5922 2288
传真/ FAX: +86-21-5922 2288
网站: www.sdfvalve.com
E-mail: sdfvip@163.com

隔膜阀系列



上海电站阀门厂有限公司
SHANGHAI POWER PLANT VALVE FACTORY CO., LTD

www.sdfvalve.com

做一款高性价比的产品

我们致力于通过长期运用于防腐化工，水处理等领域的经验，
为流体加工用户缩减成品并提高使用寿命。
无论您需要在那个行业中进行流体控制，
我们全新一代隔膜阀产品都将是您最可靠的产品之一。

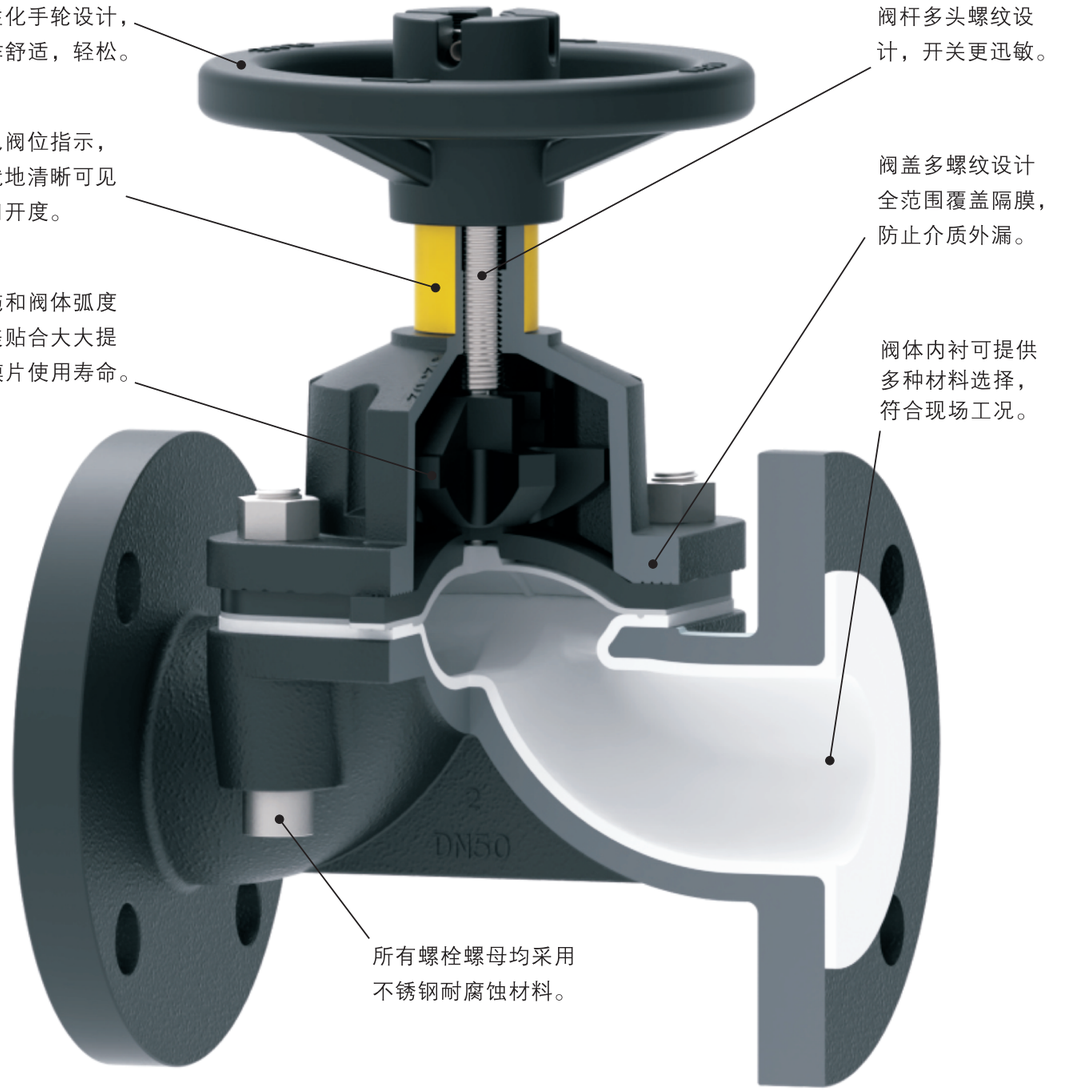

精小型气动隔膜阀

适用于化工、电工、水处理、食品饮料等行业。
气缸适用于各种腐蚀性场合，可与手动完全替换。

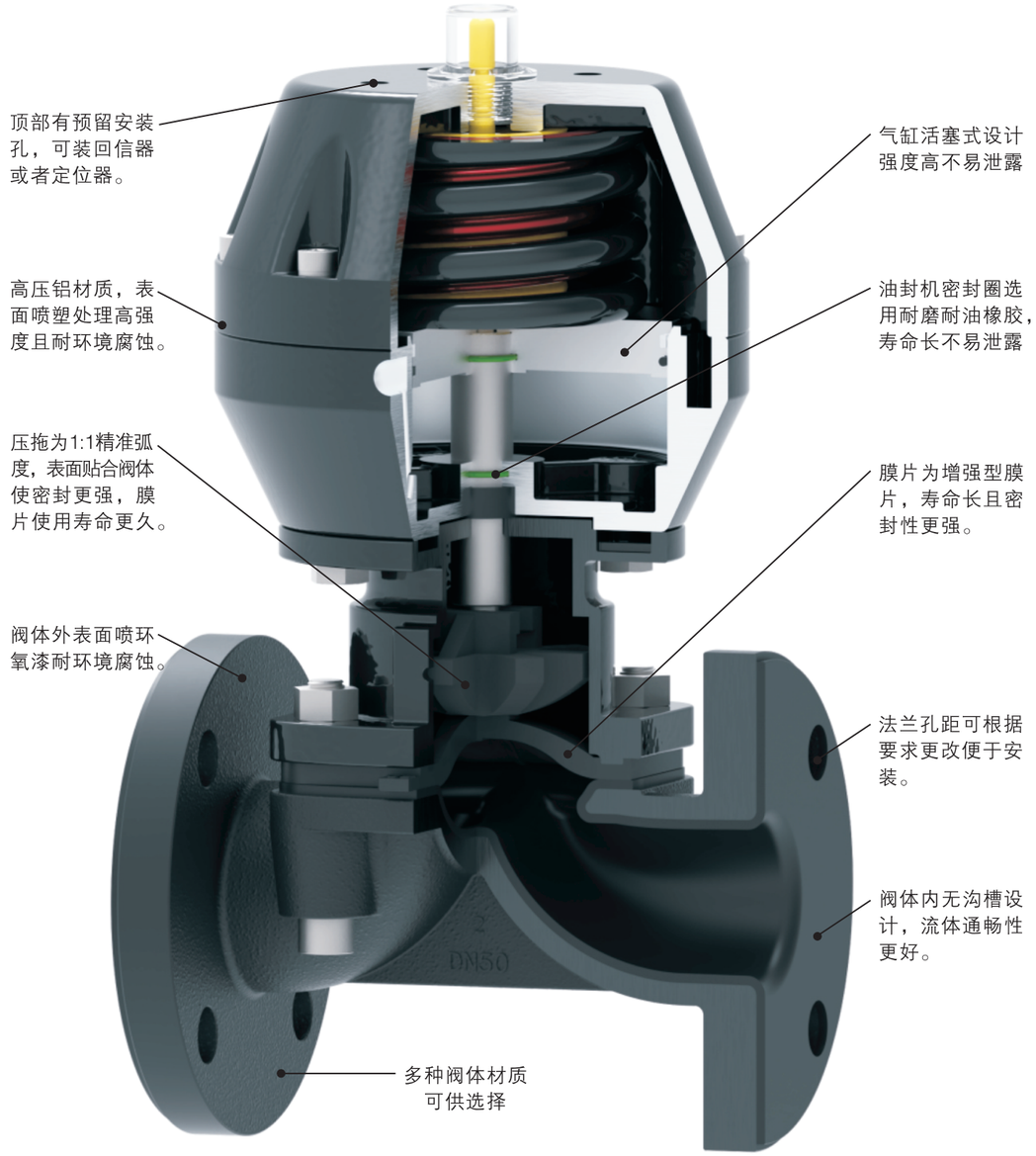

隔膜阀种类和规格范围

堰式法兰隔膜阀 DN15–DN350

阀体材质可分球铁、铸钢、不锈钢。
内部可衬橡胶和四氟适用于绝大多数工业领域的腐蚀性和磨损性工况。



螺纹连接隔膜阀 DN15–DN50

阀体材质可分球铁和不锈钢。
用于水处理、消防等。型式有堰式和直通。



卫生型隔膜阀 DN8–DN100

堰式卫生型隔膜阀，阀体材料为不锈钢。
内部抛光处理，用于食品，制药以及生物工程等。



直通式法兰隔膜阀 DN25-DN300

直通式法兰隔膜阀，适用于粘稠或磨蚀性介质。
阀体衬里和隔膜材料基本以三元乙丙耐磨橡胶为主。



由令塑料隔膜阀 DN15–DN80

由令塑料隔膜阀，阀体材质可分VPVC，PPH，CPVC，PVDF
连接方式有粘接，承插焊，热熔等
主要用于水处理高腐蚀性高盐介质

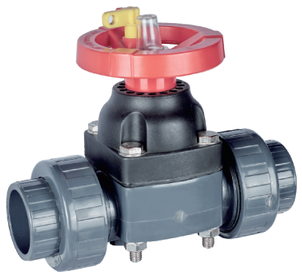

法兰塑料隔膜阀 DN15-DN150

法兰塑料隔膜阀材质可分UPVC，CPVC，PPH，PVDF等，均可在高腐蚀环境下工作。



阀体材料和内衬

阀体衬里试验

所有衬里阀，都要进行单个阀体衬里完整性试验
橡胶衬里.丁基橡胶 – 电火花试验.14kV ac/dc
橡胶衬里，HRL – 电火花试验.17kV ac/dc
塑料衬里电火花试，20kV ac/dc

阀体材料

铸铁 **BS EN 1561**	法兰连接	**DN15-DN350**
球墨铸铁* **BS EN 1563** **BS EN 1563**	螺纹连接 法兰连接	**DN15-DN50** **DN15-DN150**
铸钢	法兰连接	**DN15-DN300**
青铜# **BS EN 1982** **BS EN 1982**	螺纹连接 法兰连接	**DN15-DN50** **DN15-DN100**
不锈钢 **BS 3100** **BS 3100**	螺纹连接 法兰连接	**DN15-DN50** **DN15-DN150**

注：带*标为常用材质，带#标为非常规材质需订制。

橡胶类衬里阀体数据

软橡胶衬里三元乙丙橡胶.60–66° IRHD
硬橡胶（缩写HRL）.75–85° Shore D
衬里厚度范围为2–4.5毫米（DN20–DN350）

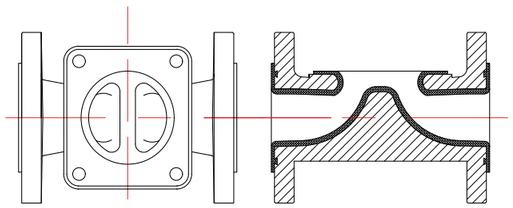

带衬里阀堰平面图　　带衬里阀体剖面图

塑料类衬里阀体特性

球墨铸铁阀体 – 机械强度高
球墨铸铁阀体 – 为塑料衬里提供机械支撑
衬里防止紫外线进入
阀堰光滑，有利于隔膜密封和做到零泄漏
衬里厚度范围为3–4毫米（DN20–DN150）



衬氟阀体



衬胶阀体

阀体材料和内衬

防护图层及衬里材料

外部防护涂层是低于环境腐蚀的关键，各种需喷漆防腐处理的外表我们均采用环氧树脂漆喷涂。阀头和手轮可根据特殊工况采用静电粉末喷涂的方式，喷涂于整个表面。这类阀门适用于腐蚀性特别强的工艺领域。现有规格：PFA衬的阀门，口径DN20100：ETFE衬的阀门，口径DN20–150。

阀门阀体衬里材料

◆硬橡胶–NR/HRL
用于含盐的水，稀释矿物酸，氯水，去离子水，
电镀（解）液以及饮用水。

◆软三元乙丙橡胶–EPDM
适用于既有腐蚀性又有磨蚀性的泥浆，矿物酸，以及酸性泥浆。

◆乙烯四氟乙烯–ETFE
适用于高温运行的强酸，含盐水中温下运行的溶剂。

◆全氟代烷氧基–PFA
最适合高温下运行的浓缩矿物酸，芳香烃族，
脂肪族以及氯化物溶剂。

◆聚四氟乙烯–PTFE
最适合高温下运行的浓缩矿物酸，芳香烃族，
脂肪族以及氯化物溶剂。

◆软天然橡胶– AA/SRL
具有很好的耐磨损性，适用于粉末，
磨蚀性泥浆，粘土，煤粉，干肥料，石膏。

◆氯丁橡胶–NRL
特别适用于动物、蔬菜、和多脂肪油，以及油脂。
在很宽的PH值范围内耐磨损，适用于具有腐蚀性的泥浆。



隔膜片构造和材料



隔膜片结构和材料

隔模片作为隔模间的核心，
直接影响隔膜阀的使用寿命。
多年来我们一直致力于隔膜片的改进和投入。
为客户提供一系列安全可靠的膜片。

关键因素

弯曲性能
压缩性能
耐腐蚀性能
耐磨损性能
抗老化性能



橡胶隔膜

自主设计的橡胶膜片与阀体高度吻合，
以确保隔膜的最大强度和耐久性。

PTEE类隔膜

PTFE膜片是双片结构。
PTFE面膜加橡胶靠背，以增加耐压和使用寿命。
PTFE颗粒的粘度更强更适合运用于膜片材料，
使膜片的耐疲劳度大大加强。
相对于普通膜片，
使用PTFE材料耐温.耐酸碱和使用寿命均更为凸出。

隔膜由多层橡胶和加强网构成。
紧固柱头螺栓由机械和粘胶双重固定在隔膜上。
隔膜密封面的凸起筋保正密封严密、关闭扭力小。
隔膜与阀体和压托弧度完美吻合，延长隔膜使用寿命

气动精小型执行机构

公司自主研发的铝会金和塑料型气动头作为控制系统的一部分实现远程控制。
这两款都是结构紧凑的精小型气缸，具有极好的化学腐蚀性能。
所有执行器均有三种操作模式，
即弹簧关（气开）弹簧开（气关）和双作用（气开气关）。
而三种方式中以气开式最为常见。
在气开情况下：所有橡胶膜片配置的执行器为5bar气源，
所有PTFE膜片配置的执行器为6bar气源。
如需指定气源，需说明。

塑料型气缸 DN15—DN50

塑料型气缸由PES模型注塑而成，
适反于高腐场合，整体体积更小，更适合安装。



大口径执行器 DN150—DN200

大口径执行器依旧采用铝合全材质表面喷塑，外形紧凑。
最大外径不超过500mm。

铝合金气缸 DN15—DN125

铝合金气缸由高压铝铸造而成，强度高无变形。表面喷塑耐腐耐盐雾。
通用于务种口径，配备各种尺寸平台，可适用于低气源场合。



不锈钢执行器 DN25—DN200

不锈钢执行器配合卫生型隔膜阀，适用于无菌工业领域。
整体外形精小使安装空间更加方便，
且具有极好的耐化学腐蚀性和耐蒸汽性能。



外形尺寸和重量

法兰连接尺寸（MM）

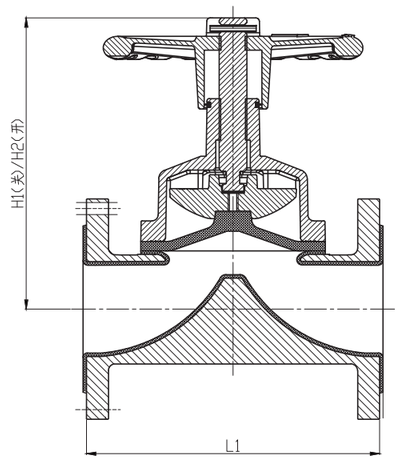

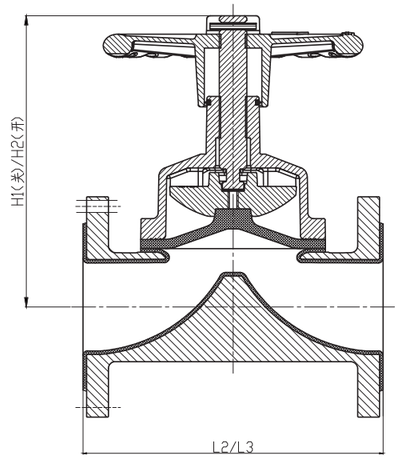

规格	DN25	DN32	DN40	DN50	DN65	DN80	DN100	DN125	DN150	DN200
H1	100	127	136	151	183	198	266	319	380	506
H2	112	144	156	177	213	273	320	386	453	626
L1	127	146	159	190	216	254	305	356	406	521
L2	145	160	180	210	250	300	350	400	460	570
L3	160	180	200	230	290	310	350	400	480	600
W(kg)	3.56	6.00	6.64	9.00	14.40	20.36	32.20	54.00	74.00	141.00

注：1. 衬胶阀体法兰面为FF面，衬氟阀体法兰面为RF面。结构长度可根据现场要求符合L1,L2,L3。
2. 侧法兰连接孔尺寸符合 PN10/PN16/Table D Table E/10K/ANSI 150#
3. DN50以下手轮为方形手轮。

螺纹与直通隔膜阀尺寸

螺纹连接　DN15–DN50

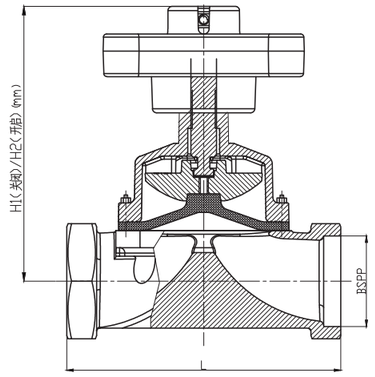

直通式法兰连接　DN25–DN300

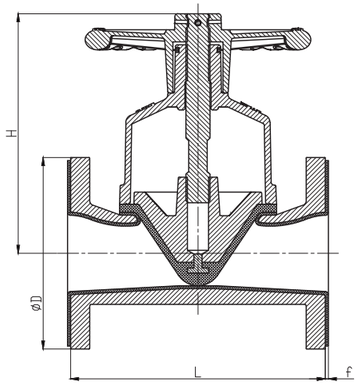

螺纹连接（mm）

口径	DN15	DN20	DN25	DN40	DN50
H1	96	98	100	136	151
H2	106	110	112	156	177
L	64	83	111	143	168

法兰连接（mm）

口径	DN25	DN32	DN40	DN50	DN65	DN80	DN100	DN125	DN150	DN200
H	152	152	152	163	205	220	262	290	368	410
ϕD	117	140	150	165	185	200	220	250	280	340
L	127	146	159	190	216	254	305	356	406	521
F	3	3	3	3	3	3	3	4	4	4

1、隔膜及其阀体衬胶依据订货要求制作
2、侧法兰连接尺寸符合PN10/PN16/Table D Table E/10K/ANSI 150#

执行器与附件

手动装置

为确保阀门的却对安全，我司在原有的气动执行器基础上可加装一个可手动操作的控制器，使阀门在断电断气时可就地人工紧急操作阀门开关，避免特殊情况下出现的物料浪费。



信号回信器AMY-10

适配DN15–DN50口径，使阀体更协调。壳体材质为塑料。



信号回信器AMY-20

适配DN15–DN200口径，壳体材质为塑料。
内部微动开关可选配机械式，感应式等，以配合现场工况。



限位器

根据不同客户的具体需求，可在执行器上加装可调节的限位装置，可控制阀门开度。调节方便且易操作。



信号回信器ALS-10

适配DN15–DN200口径，壳体材质为铝合金。
适合于低温或恶劣工况。

